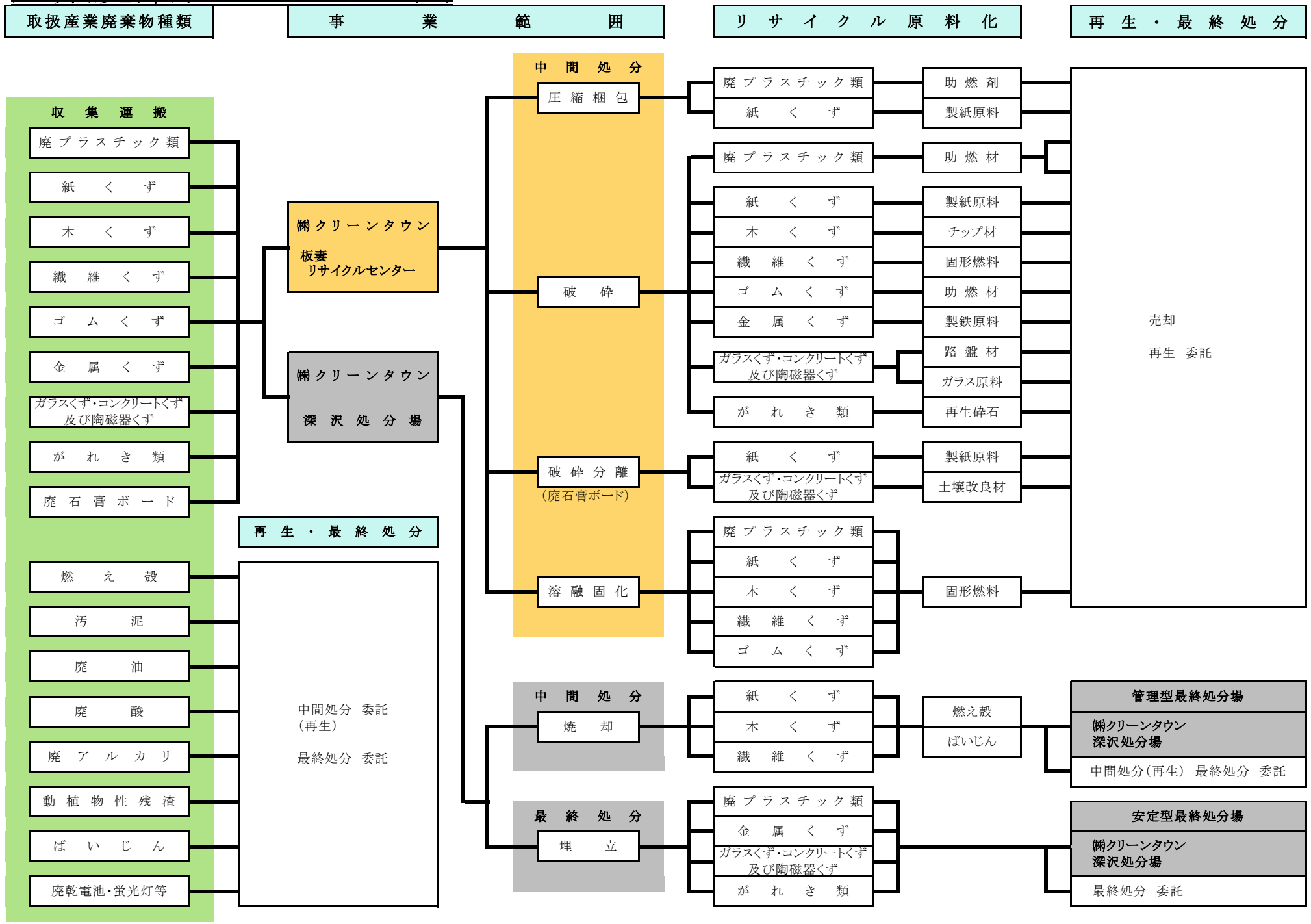産業廃棄物処理フロー図